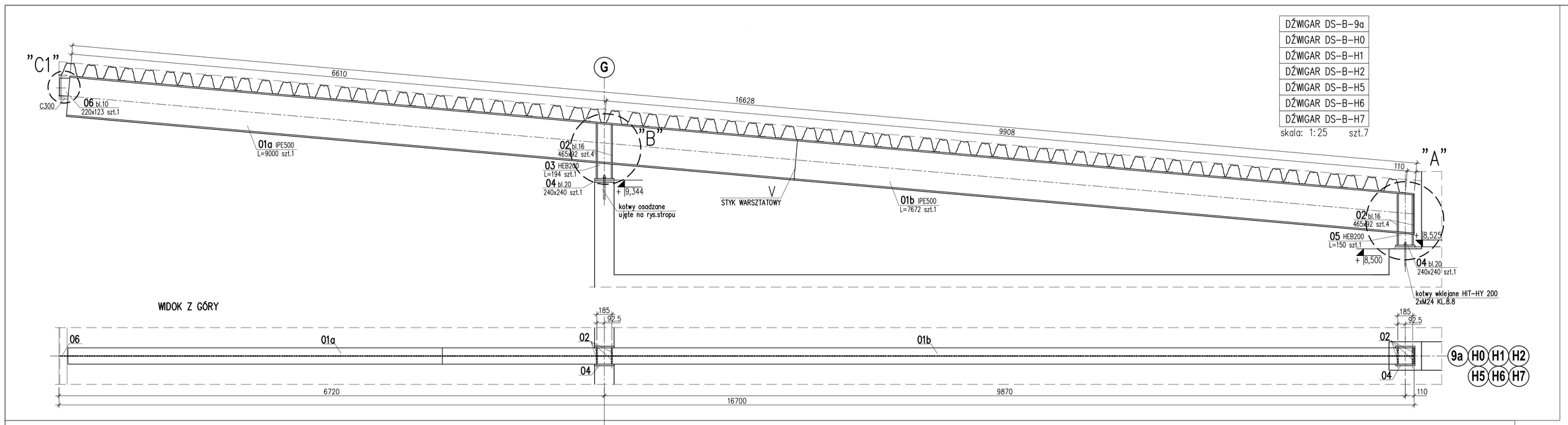

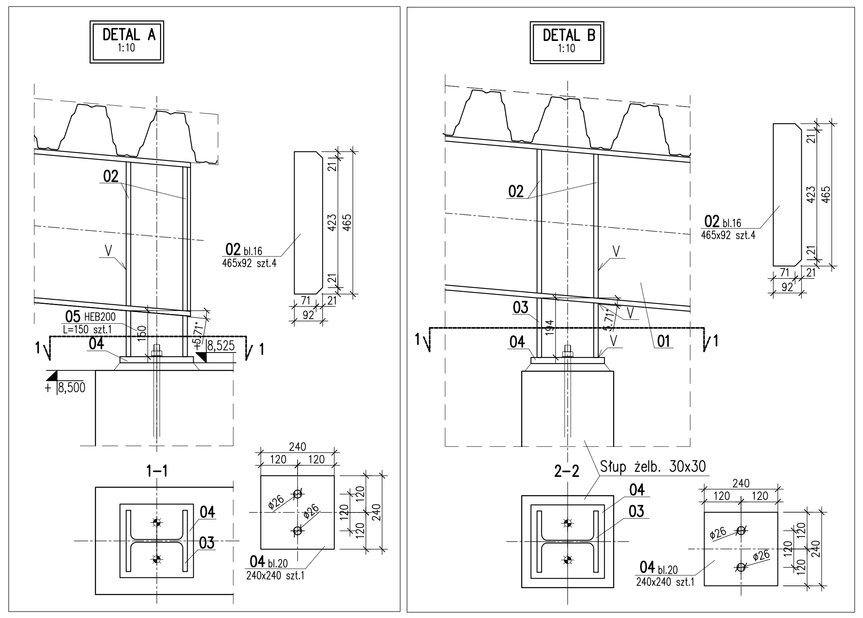

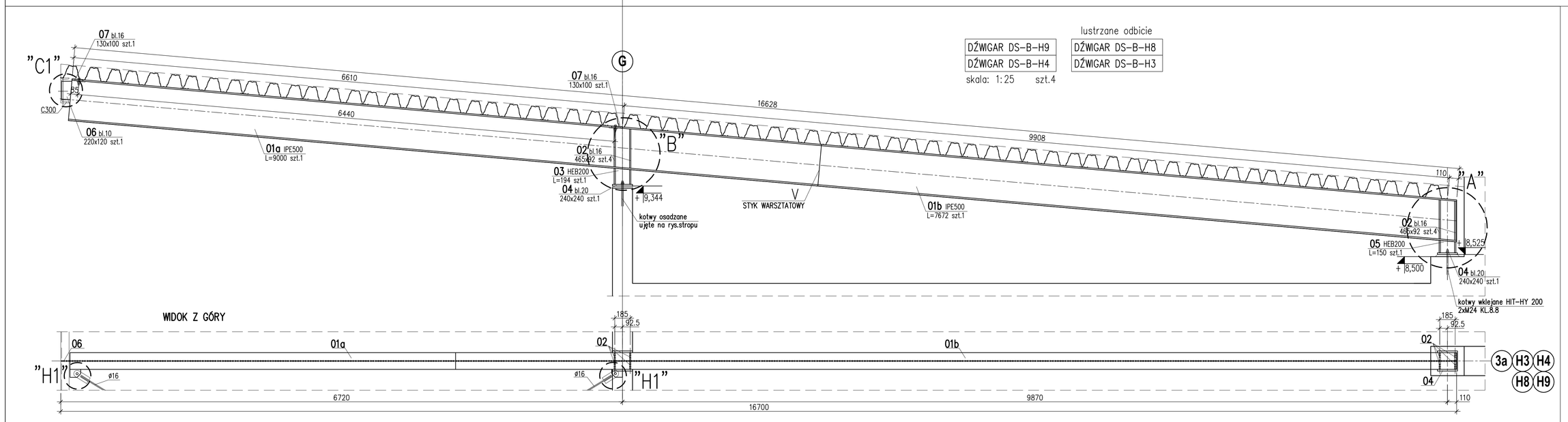

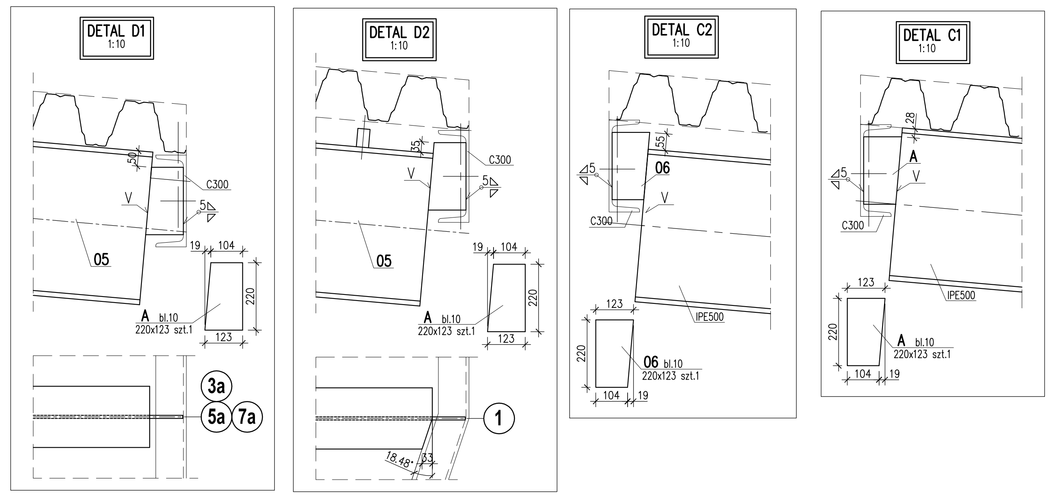

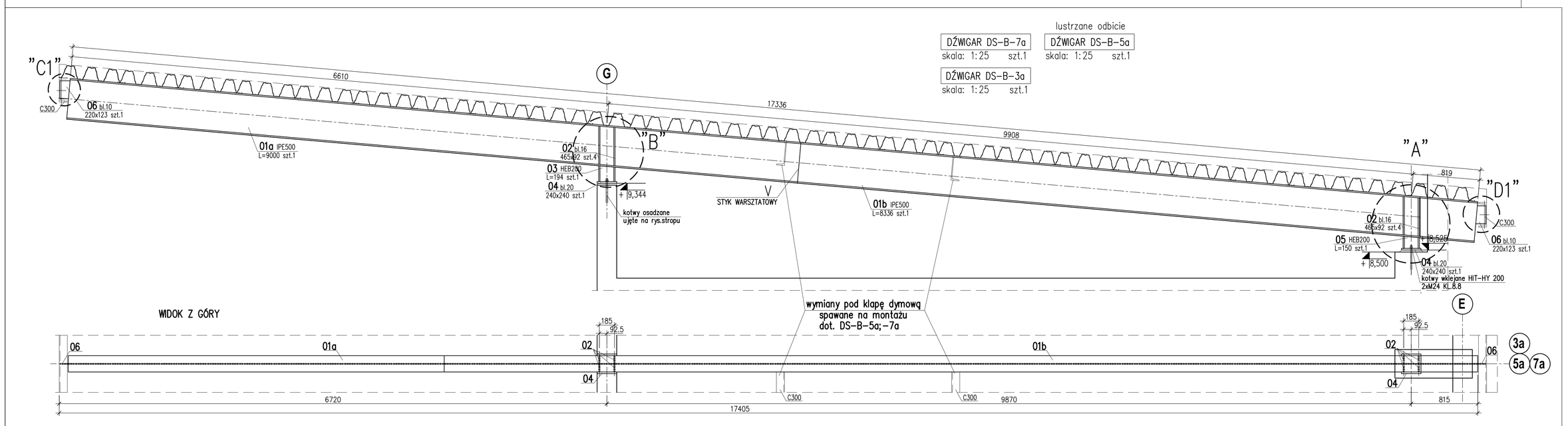

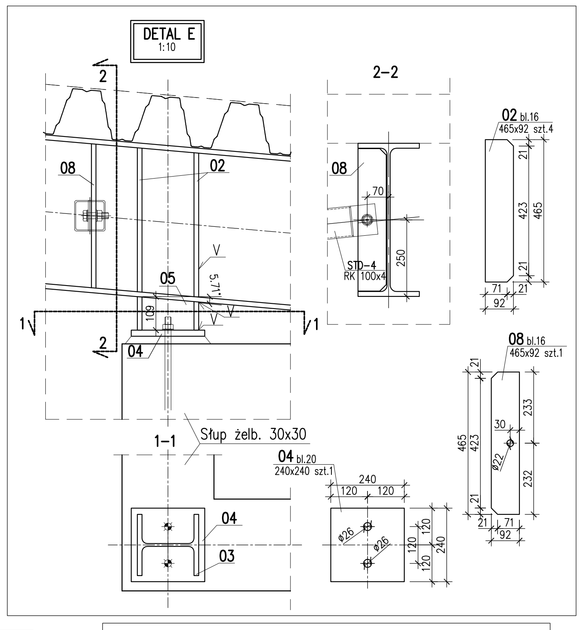

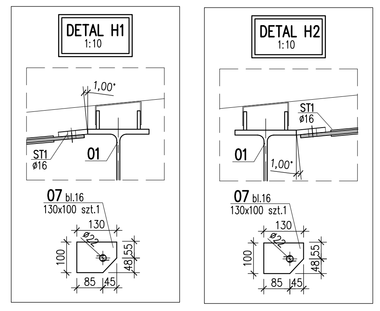

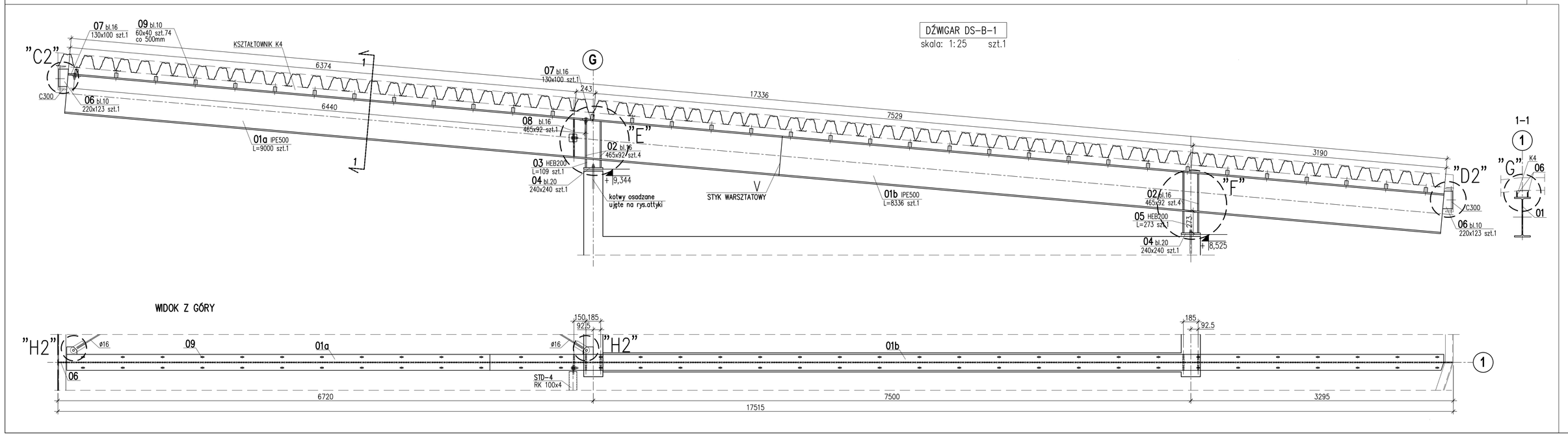

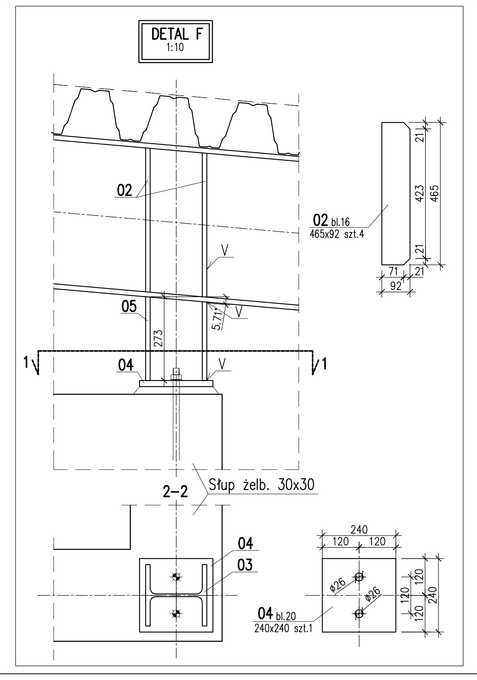

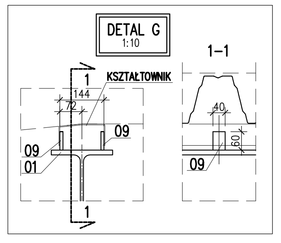

RYSUNEK KONSTRUKCJI STALOWEJ ROZPATRYWAĆ WRAZ Z RYSUNKAMI ZESTAWIENIOWYMI I P.T. ARCH. RZEDNE SPRAWDZIĆ Z P.T.ARCHITEKTURY

UWAGI

1. MATERIAŁY
- STAL KSZTAŁTOWA:
  - S355JR – KONSTRUKCJA GŁÓWNA
- ŚRUBY GALWANIZOWANE KLASY:
  - 5.8; 6.8; 8.8
2. TOLERANCJE:
- TOLERANCJE WYKONANIA
  - PN EN ISO 13920 KLASA B/F
- KLASA WADLIWOŚCI SPOIN:
  - "C" – WG PN-EN 5817
3. SPAWANIE:
- SPOINA CZOŁOWA "V":
  - t=4mm–12mm
- SPOINA CZOŁOWA "2V":
  - t=12mm–40mm
- SPOINA CZOŁOWA "K":
  - t=12mm–40mm
- WSZYSTKIE NIEOPISANE SPOINY PACHWINOWE:
  - a=0,7 tmin (DLA SPOIN JEDNOSTRONNYCH)
  - a=0,5 tmin (DLA SPOIN DWUSTRONNYCH)
  - amin=3mm
- KONTROLA WIZUALNA SPOIN 100%
- ELEKTRODY WG ZALECEŃ TECHNOLOGA
4. ANTYKOROZJA:
- CZYSZCZENIE DO STOPNIA Sa 2.5
- MALOWANIE

WYKAZ ZBROJENIA NR DD05

MOMENTY DOKRĘCENIA ŚRUB [Nm]
W ZALEŻNOŚCI OD PARAMETRÓW TARCIA ELEMENTÓW ŁĄCZONYCH, SMAROWANIA MoS2, RODZAJU POŁĄCZEŃ, NALEŻY OBLICZYĆ MOMENTY DOKRĘCENIA DLA POSZCZEGÓLNYCH KLAS WYTRZYMAŁOŚCI

PRACOWNIA PROJEKTOWA
KONSTRUKTOR S.C.
BUDOWA STALOWA, ŻELBETOWA
www.konstruktor.com.pl
www.konstruktorbydgoszcz.pl
ul.Wincenty Witosa 20/22 lok.3
85-010 Bydgoszcz, Polska
Polska

obiekt: BUDOWA STADNINY KIEŁBASZYNA NIE DOREDO W KILTECZNE
adres: KILTECZNA 09-200, ul. Tysiąclecia Chrzcina 20, dz. ewidencyjne: 1358 (obręb ewid.), 1359 (obręb ewid.)
tytuł rys.: DŹWIGARY DS-B-1;-3a;-5a;-7a;-9a;-H0;-H1;-H2;-H5;-H4;-H6;-H7;-H8;-H9
www.www: projekt wykonawczy
www.www: Konstrukcja

projektował: mgr inż. Krzysztof Walczak upr.nr ZAP/0074/POOK/06 B.G.w. spec.dz. projektowania konstrukcji budowlanych
opracował: inż. Anna Grałek
Sprawdził: inż.Z. Artur Lirbarskiś upr.nr ZAP/0074/POOK/06 B.G.w. spec.dz. projektowania konstrukcji budowlanych

skala: 1:25
data: październik 2014.
rys.nr DD05/K